Տեղադրման և շահագործման հրահանգներ

Gato

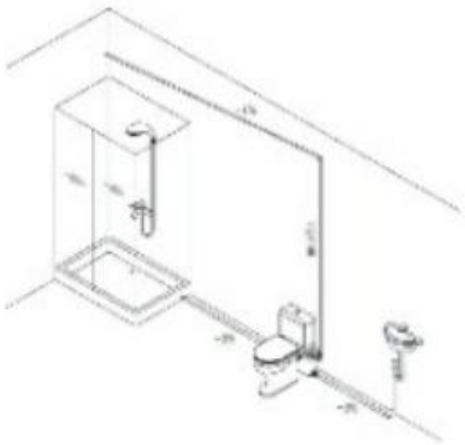

Նկ. 7 (Fig. 7)

- Խողովակաշարի նյութերը պետք է պիտանի լինեն չմաքրված (կեղտաջրային) կոյուղու համար:
- Օգտագործեք **C** սեղմակը (խամուտը)՝ անկյունակ **A**-ն **WL750A**-ին ամրացնելու համար:
- Օգտագործեք **C** սեղմակը՝ միացում (կցամաս) **G**-ն **WL750A**-ին ամրացնելու համար:
- Սարքի ներսում տեղադրված է հետադարձ փական՝ աղտոտված ջրի հետհոսքը կանխելու համար:
- Անկյունակի ելքային տրամագիծն ընտրելու համար առկա է 32 մմ կամ 40 մմ տարբերակը: 40 մմ տարբերակն օգտագործելիս (ինչպես ցույց է տրված նկար 2-ում՝ ըստ a - a-ի) անհրաժեշտ է կտրել 32 մմ-անոց հատվածը:
- Տեխնիկական սպասարկումը հեշտացնելու համար խորհուրդ է տրվում սարքի մոտակայքում՝ հարմար դիրքում, տեղադրել փակիչ փական (վենտիլ):
- Միացման այլ պարագաներ/աքսեսուարներ ձեռք են բերվում սպառողի կողմից՝ ըստ անհրաժեշտության:

4. Անսարքությունների վերացում (Failure of elimination)

- Արտադրանքը գործնականում տեխնիկական սպասարկում չի պահանջում:
- **Զգուշացում.** ցանկացած անսարքության վերացում և էլեկտրական բաղադրիչների սպասարկում պետք է իրականացվի միայն վերապատրաստված մասնագետների կողմից:
- Հաճախորդներին արգելվում է ինքնուրույն քանդել սպասարկվող սարքավորումը:
- **Ուշադրություն.** վերանորոգման աշխատանքները սկսելուց առաջ համոզվեք, որ ապահովիչը հանված է, վարդակից հոսանքի լարը անջատված է կամ էլեկտրական սնուցումն ամբողջությամբ անջատված է: Համոզվեք, որ էլեկտրական սնուցումը պատահականորեն չի կարող միանալ:

5. Տեխնիկական տվյալներ (Technical Data)

- Հեղուկի առավելագույն թույլատրելի ջերմաստիճանը՝ 45 °C:
- Միացման մալուխ՝ 1.2 մ երկարությամբ H05VV-F3G 0.75 մմ² մալուխ՝ խրոցակով (վիլկայով):
- WL750A-ի քաշը՝ զուտ քաշը (նետտո)՝ 6.6 կգ, համախառն քաշը (բրուտտո)՝ 7.6 կգ:

2. Լրակազմող մասեր / Աքսեսուարներ (Accessories)

Հետևյալ մասերը մատակարարվում են սարքի հետ միասին:

Տե՛ս **Նկ. 2** (Fig. 2):

Fig.2

Կոդ (Code)	Անվանում (Name)	Քանակ (Q'ty)	Նշումներ (Remark)
A	Անկյունակ (Elbow)	1	ϕ 32 մմ, ϕ 40 մմ / ϕ 38 մմ
B	Կցորդիչներ / Մուֆտաներ (Sleeves)	2	ϕ 46 / ϕ 40 մմ
C	Չժանգոտող պողպատից սեղմակներ / Խամուտներ (Stainless Steel Clips)	3	ϕ 32 ~ 50 մմ
D	Հատակին ամրացնելու դետալներ (Floor Fitting)	2	
E	Չժանգոտող պողպատից պտուտակներ (Stainless Steel Screws)	2	ST4 x 8 մմ
F	Խցան (Plug)	2	

3. Տեղադրում (Installation)

Հետևյալ չափագրական էսքիզները ցույց են տալիս չափերը:

Տե՛ս **Նկ. 3** (Fig. 3):

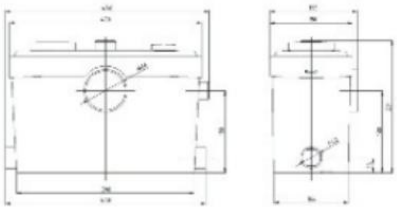

Fig.3

ՈՒՇԱԴՐՈՒԹՅՈՒՆ. Տեղադրման աշխատանքները սկսելուց առաջ անհրաժեշտ է ուշադիր ուսումնասիրել տեղադրման և շահագործման սույն հրահանգները: Տեղադրումն ու շահագործումը պետք է համապատասխանեն նաև տեղական նորմերին և ընդունված պատշաճ գործելակերպի կանոններին:

Ուշադրություն՝

Արտադրանքի տեղադրումը վստահեք պրոֆեսիոնալ մասնագետներին:

Եթե սարքավորումը կամ սնուցման լարը վնասված են, դրանք պետք է վերանորոգվեն արտադրողի, նրա սպասարկման գործակալի կամ համապատասխան որակավորում ունեցող մասնագետի կողմից:

Նախքան տեղադրումը համոզվեք, որ հողանցման շղթան գործում է արդյունավետ. արտադրանքը պետք է պարտադիր հողանցվի:

Այս սարքը կարող է օգտագործվել 8 տարեկան և բարձր տարիքի երեխաների, ինչպես նաև ֆիզիկական, զգայական կամ մտավոր սահմանափակ կարողություններով կամ փորձի ու գիտելիքների պակաս ունեցող անձանց կողմից, եթե նրանք գտնվում են հսկողության տակ կամ հրահանգավորվել են սարքի անվտանգ օգտագործման վերաբերյալ և գիտակցում են դրա հետ կապված վտանգները:

- Երեխաները չպետք է խաղան սարքի հետ:
- Մաքրման և սպասարկման աշխատանքները չպետք է իրականացվեն երեխաների կողմից՝ առանց հսկողության:

1. Արտադրանքի նկարագրություն (Product Description)

Արտադրանքը գործնականում տեխնիկական սպասարկում չի պահանջում: Բացի զուգարանակոնքի միացումից, այն ունի ևս երկու միացման կետ:

Եվս մեկ լրացուցիչ ելք նախատեսված է վերևի կափարիչի վրա՝ որպես պահուստային անցք:

Տե՛ս **Նկ. 1** (See Fig. 1):

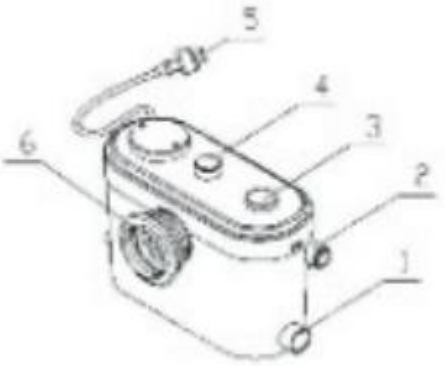

Նկ. 1-ի աղյուսակ (Fig. 1 Table)

Դիրք (Location)	**Անվանում (Name)**	**Դիրք (Location)**	**Անվանում (Name)**
1	Ջրի ներտարման կցամաս (Water inlet connector)	**4**	Պահուստային ջրային միացում (The reserved water connection)
2	Արտահոսքի կցամաս (Discharge connector)	**5**	Սնուցման լար՝ խրոցակով (Supply cord with plug)
3	Օդահանման / Արտանետման փական (Exhaust valve)	**6**	Զուգարանակոնքի միացման կցամաս (Toilet connector)

Տեխնիկական բնութագրերի աղյուսակ

Մոդել (model)	**Սնուցման լարում (Supply Voltage)**	**Հզորության սպառում (Power Consumption)**	**Հզորության գործակից (Power Factor)**	**Մեկուսացման դաս (Insulation Class)**	**Պտտման արագություն (Speed)**
WL750A	220-240Վ 50Հg	750 Վտ	0.8	155 (F)	2850 պտ/րոպե (RPM)
Ձայնային ճնշման մակարդակ (Sound Pressure Level	**Պաշտպանության դաս** (Enclosure Class)	**Մեկնարկի մակարդակ** (Start Level)	**Կանգի մակարդակ** (Stop Level)	**Առավ. հոսք** (Max. Flow)	**Առավ. բարձրացում** (Max. Lift)
<= 45 դԲ (Ա)	IP 55	65 մմ	35 մմ	165 լ/րոպե	11 մ

6. Օգտահանում և թափոնացում (Abandoned Disposal)

Այս արտադրանքի կամ դրա մասերի թափոնացումը պետք է իրականացվի համաձայն հետևյալ կանոնների.

1. Օգտվեք թափոնների հավաքման տեղական պետական կամ մասնավոր ծառայություններից:
2. Այն դեպքում, երբ նման ծառայություններ առկա չեն կամ չեն կարող ընդունել արտադրանքի մեջ օգտագործված նյութերը, խնդրում ենք հանձնել արտադրանքը կամ դրանից առաջացած ցանկացած վտանգավոր նյութ ձեր մոտակա սպասարկման կենտրոն/արհեստանոց:

Խաչված անվավոր աղբամանի նշանի նշանակությունը.

- Մի՛ թափեք էլեկտրական սարքավորումները որպես չտեսակավորված կոմունալ աղբ, օգտագործեք թափոնների հավաքման առանձին կետեր:
- Կապ հաստատեք տեղական ինքնակառավարման մարմինների հետ՝ առկա հավաքման համակարգերի վերաբերյալ տեղեկատվություն ստանալու համար:
- Եթե էլեկտրական սարքերը թափվում են աղբավայրերում կամ թափոնակուտակիչներում, վտանգավոր նյութերը կարող են ներթափանցել գրունտային ջրերի մեջ և անցնել սննդային շղթա՝ վնաս հասցնելով ձեր առողջությանն ու բարեկեցությանը:
- Հին սարքերը նորերով փոխարինելիս՝ վաճառողն օրենքով պարտավոր է առնվազն անվճար հիմունքներով հետ ընդունել ձեր հին սարքը՝ հետագա թափոնացման համար:

3.1 Արտադրանքի ամրացումը (product fixed)

Նախ օգտագործեք չժանգոտող պողպատից պտուտակները **(E)**՝ ամրակցման դետալները **(D)** սարքի հատակին տեղադրելու համար, այնուհետև օգտագործեք համապատասխան պտուտակներ՝ սարքը հատակին ամրացնելու համար:

3.2 Էլեկտրական միացում (Electrical installation)

Էլեկտրական միացումը պետք է իրականացվի բացառապես որակավորված մասնագետների կողմից:

3.2.1 Միացման սխեմա (Wiring diagram)

*(Տե՛ս **Նկ. 4**)*

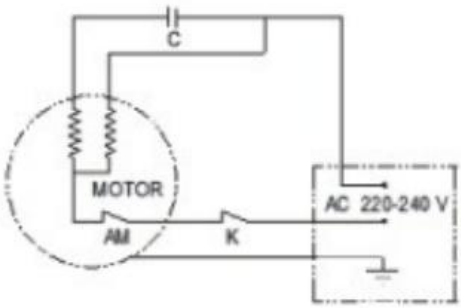

Fig. 4

- **MOTOR** — Շարժիչ
- **AM** — Ջերմային պաշտպանություն
- **C** — Կոնդենսատոր
- **K** — Ռելե/Անջատիչ
- **AC 220-240 V** — Փոփոխական հոսանք 220-240 Վ
- **$\equiv$** — Հողանցում

3.1.2 Շարժիչի պաշտպանությունը (Motor protection)

Գերտաքացման դեպքում ջերմային գերբեռնվածության անջատիչն ավտոմատ կերպով անջատում է շարժիչը, իսկ երբ շարժիչն ամբողջությամբ սառչում է, ջերմային անջատիչն ավտոմատ կերպով վերակայվում (ետ է ընկնում) և վերագործարկում է շարժիչը:

3.2 Տեղադրումը (The installation)

3.2.1 Սարքավորման տեղադրումը (Equipment installation)

WL750A-ի տեղադրման վայրը պետք է ունենա բավարար տարածություն՝ հեշտ սպասարկում ապահովելու համար: Կոյուղու ճնշումային խողովակի միացման ժամանակ, երբ անհրաժեշտ է օգտագործել դանակ՝ խցանը կտրելու/բացելու համար *(ինչպես ցույց է տրված **Նկ. 5**-ում)*:

Fig. 5

Եթե չեք օգտագործում կողային միացման անցքը, տեղադրեք **F** պահեստային խցանը կողային անցքի մեջ՝ նշված ուղղությամբ, և պտտեք 90 աստիճանով:

Սարքավորման ամրացումը. E պտուտակների միջոցով ամրացրեք հենակները (ոտքերը) **D** դետալներին, որոնք ֆիքսված են **WL750A**-ի վրա, այնուհետև՝ կախված տեղադրման պայմաններից, ընտրեք համապատասխան պտուտակներ սարքը հատակին ամրացնելու համար:

Ավելորդ աղմուկից խուսափելու համար **WL750A**-ն կարող է տեղադրվել թրթռամարիչ (վիբրոմարիչ) հիմքի վրա՝ պատից 10 մմ հեռավորությամբ:

3.2.2 Խողովակաշարերի միացումները (Pipeline connections)

Բոլոր հորիզոնական խողովակները պետք է ունենան թեքություն.

- **Արտահոսքի (արտանետման) խողովակ.** առավելագույնը 1% թեքություն
- **Ներտարման (ներհոսքի) խողովակ.** առավելագույնը 3% թեքություն

Եթե միացումը կատարվում է **WL750A**-ից ցածր գտնվող կոյուղատարներին, ապա սիֆոնային երևույթը (ետքաշումը) կանխելու համար ցանկալի է տեղադրել օդահանման փական:

Եթե վերջին հորիզոնական արտահոսքի խողովակին հաջորդում է ուղղահայաց խողովակ, ապա դրա տրամագիծը պետք է ավելի մեծ լինի, քան հորիզոնական խողովակինը: Եթե հորիզոնական խողովակի տրամագիծը ϕ 23 մմ է, ապա ուղղահայաց խողովակի տրամագիծը պետք է լինի ϕ 40 մմ: Եթե հորիզոնական խողովակի տրամագիծը ϕ 32 մմ է, ապա ուղղահայաց խողովակի տրամագիծը պետք է լինի ϕ 50 մմ: Տե՛ս **Նկ. 6** (Fig. 6):

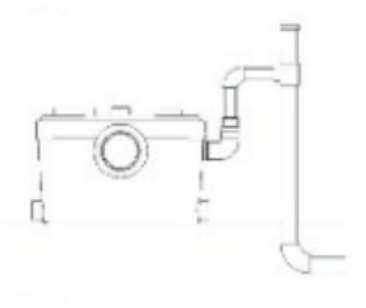

Fig. 6.

Կիրառման սխեման տե՛ս **Նկ. 7** (Fig. 7):